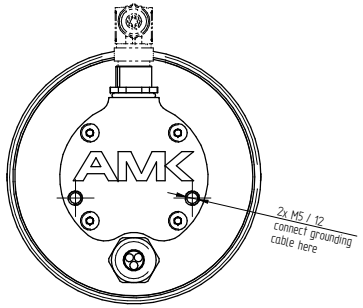

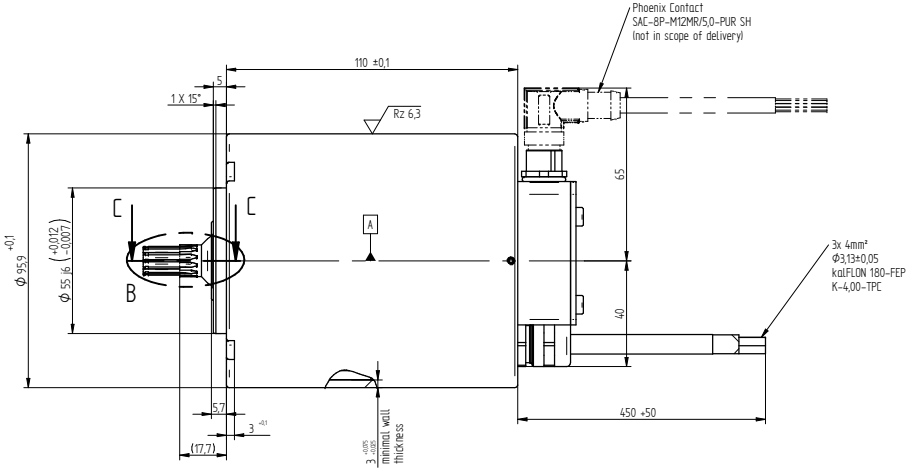

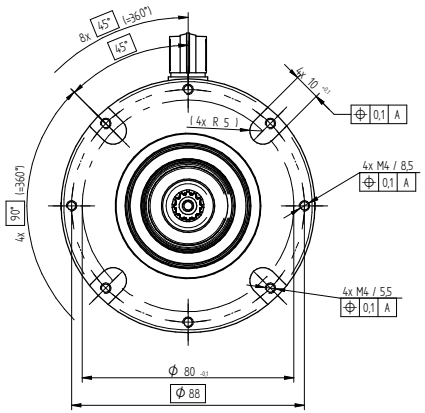

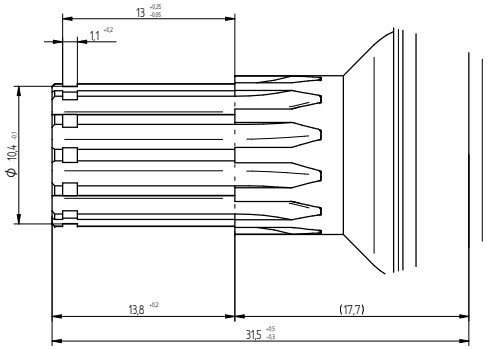

Detail B

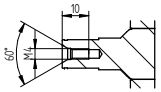

Section C-C

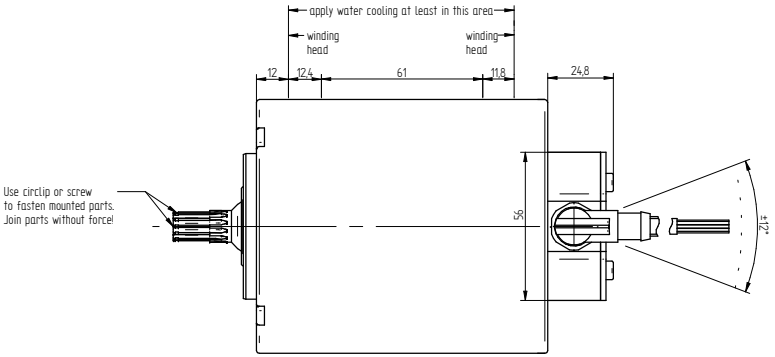

Spline on Shaft: DIN 5480 - W11x0,8x30°x12x7h

Zähnezahl	[z]	12
Zahnbreite (mm)	[b]	11.900
Normalmodul (mm)	[mn]	0.8000
Schrägungswinkel (°)	[beta]	0°0'0" (0.0000)
Schrägungsrichtung		Geradverzahnt
Eingriffswinkel im Normalschnitt (°)	[alfn]	30°0'0" (30.0000)
Werkstoff		42 CrMo 4 (1)
Bezugsprofil		DIN 5480:2006 0.60 / 0.16 / 0.45 Wälzfräsen
Kopfhöhenfaktor	[haP*]	0.450
Fusshöhenfaktor	[hfP*]	0.600
Kopfradiusfaktor	[rhoaP*]	0.000
Fussradiusfaktor	[rhofP*]	0.160
Kopffomhöhenfaktor	[hFaP*]	0.000
Protuberanzhöhenfaktor	[hprP*]	0.000
Protuberanzwinkel (°)	[alfprP]	0.000
Kantenbrechflankenwinkel (°)	[alfKP]	0.000
nicht überschneidend		
Verzahnungsqualität nach DIN 3961		7
Profilverschiebungsfaktor	[x]	0.3250
Teilkreisdurchmesser (mm)	[d]	9.600
Kopfkreisdurchmesser (mm)	[da]	10.840 (0.000 / -0.110)
Fusskreisdurchmesser (mm)	[df]	9.160 (-0.016 / -0.043)
Zahndickentoleranz		DIN 5480 h
Zahndickenabmass (obere) (oberes) (mm)	[As.e]	0.000
_ im Normalschnitt (untere) (unteres) (mm)	[As.i]	-0.009
Messzähnezahl	[k]	3
Zahnweite (spielfrei) (mm)	[Wk]	6.148
_ (obere) (oberes) (mm)	[Wk.e]	6.148
_ (untere) (unteres) (mm)	[Wk.i]	6.140
Rollendurchmesser (mm)	[DMeff]	2.000
Zwei-Rollenmass (obere) (oberes) (mm)	[MdR.e]	13.521
_ (untere) (unteres) (mm)	[MdR.i]	13.510
Zahndickensehne (spielfrei) (mm)	['sn]	1.550
_ (obere) (oberes) (mm)	['sn.e]	1.550
_ (untere) (unteres) (mm)	['sn.i]	1.541
Höhe über der Sehne (mm)	[ha]	0.656

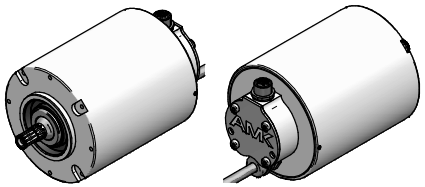

signal plug

Pin	Function
1	KTY-
2	KTY+
3	Data+
4	Data-
5	GND
6	Clock-
7	Clock+
8	UP

motorphases:
U - black
V - blue
W - brown

Weitergabe sowie Vervielfältigung dieser Unterlage, Verwertung und Mitteilung ihres Inhalts nicht gestattet, soweit nicht ausdrücklich zugestanden. Zuwiderhandlungen verpflichten zu Schadenersatz. Alle Rechte für den Fall der Patenterteilung oder Gebrauchsmuster-Eintragung vorbehalten.

Zif	Rev.	Änder. Nr.	Änderung	Tag	Name
A		3174	Neuanlage (EA3521 Prototypenstand 4 in A)	18.10.16	STL

	Tag	Name
Gezeichn.	27.11.13	SCP
Freigabe	18.10.16	DEL

Nicht tolerierte Maße nach: ISO2768-mK
Maßstab: 1:1
Werkstoff: motor casing in 3.4365
Rohmaß:
Rohgewicht:

AMK
Arnold Müller GmbH & Co. KG
D-73230 Kirchheim/Teck

Benennung: **DD5-14-POW-19000**
Formula Student

TNr. A2370
Zeichnungs-Nr. 12703-01260
Ersetzt durch
Ersatz für